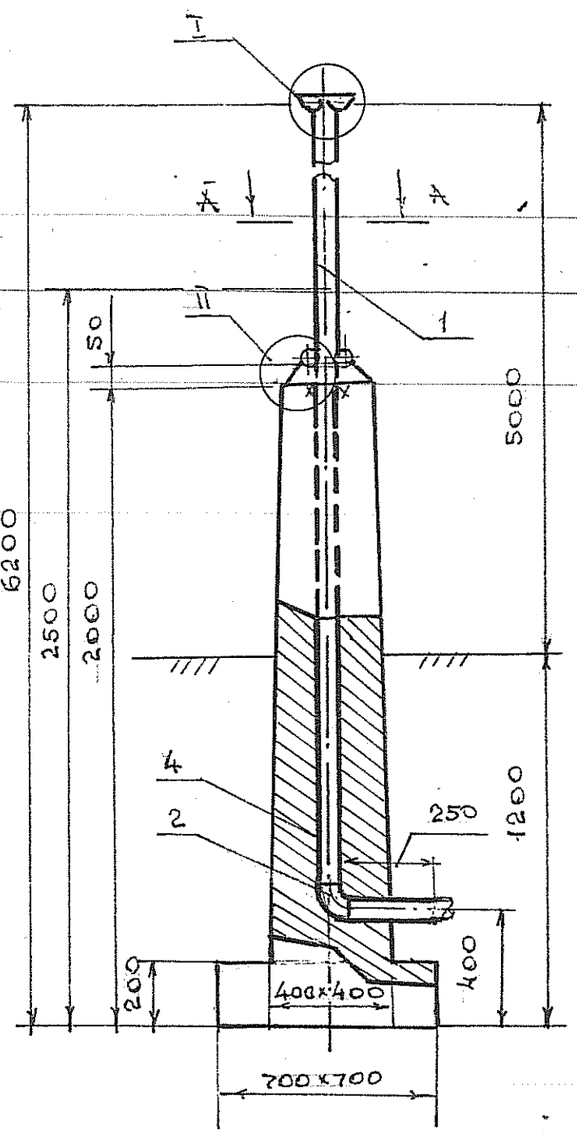

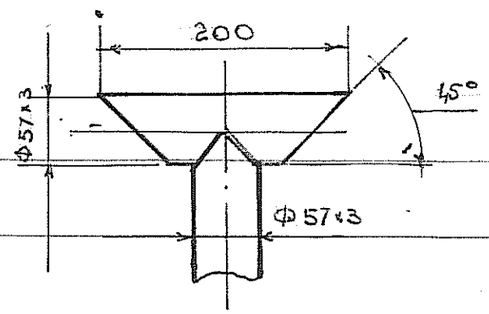

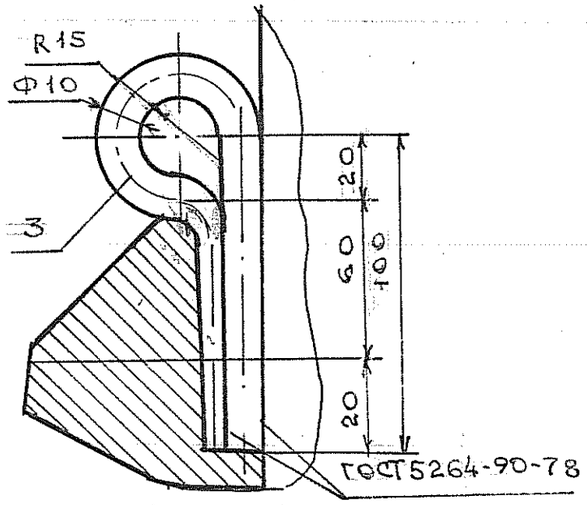

МАРКА ПОЗ.	ОБОЗНАЧЕНИЯ	НАИМЕНОВАНИЕ	КОЛ.	МАССА ЕД. КГ	ПРИМЕЧАНИЕ
1		ТРУБА 57×5 ГОСТ 10704-78 / 6-20 ГОСТ 10705-80	6.5	4.00	М
2		ОТВОД 90° 57×3 ГОСТ 17375-80	1	0.5	ШТ.
3		РЫМ КРУГ Ф10 ГОСТ 2590-71 / СТ.3 ГОСТ 535-79			
		ℓ ЗАГ. = 350 ММ	2	0.22	ШТ.
4		БЕТОН МАРКИ „200"	0.8	2200	М3
				—	

1. СВОРНЫЕ ШВЫ ВЫПОЛНЯТЬ ПО ГОСТ 18037-80.
2. МЕТАЛЛИЧЕСКИЕ ЧАСТИ ПОКРЫТЬ АЛЮМИНИЕВОЙ КРАСКОЙ ВТ-177 (ОСТ 6-10-428-79) ЗА 2 РАЗА. РАСХОД КРАСКИ - 0.3 КГ.

ПОВЕРХНОСТЬ БЕТОНА ПОКРЫТЬ БИТУМНОЙ ГРУНТОВКОЙ.

ПРИВЯЗ. № 1 18/010-12.МТ
Чертил Назарова Назаров 10.12

ОБЩАЯ МАССА - 1810 КГ М1:20

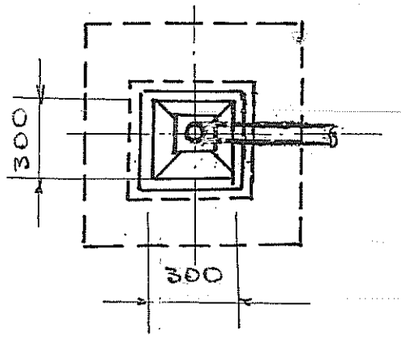

А – А

НАЧ.ОТД.	СМОРЩАК		
ГЛ.СПЕЦ.	САМСОНОВИЧ		
РУК.ГР.	ЛЕВ		
Н.КОНТ.	ЛЕВ		
СТ.ИНЖ.	СИМАНОВИЧ		
ИНЖ.	САВИНА		

КОП. ШАХБАЗЯН

402 0211 12.000.МТ

ПОДЗЕМНЫЕ ПЕРЕХОДЫ ГАЗОПРОВОДАМИ И ИНГИБИТОРОПРОВОДАМИ ЧЕРЕЗ ЖЕЛЕЗНЫЕ И АВТОМОБИЛЬНЫЕ ДОРОГИ.

УЗЛЫ ПОДЗЕМНЫХ ПЕРЕХОДОВ ЧЕРЕЗ ЖЕЛЕЗНЫЕ И АВТОМОБИЛЬНЫЕ ДОРОГИ ГАЗ-АМИ Ду АМ.325-1,420

СТАДИЯ	ЛИСТ	ЛИСТОВ
Р	1	1

СВЕЧА ВЫТЯЖНАЯ Ду 50

МИНГАЗПРОМ ВНИПИТРАНСГАЗ г. КИЕВ

ИНВ. № ПОД. | ПОДПИСЬ И ДАТА | ВЗАМ. ИНВ. №